CARRELLO ESTENSIBILE 4 LATI | TELESCOPIC TROLLEY 4 SIDE Art. 319

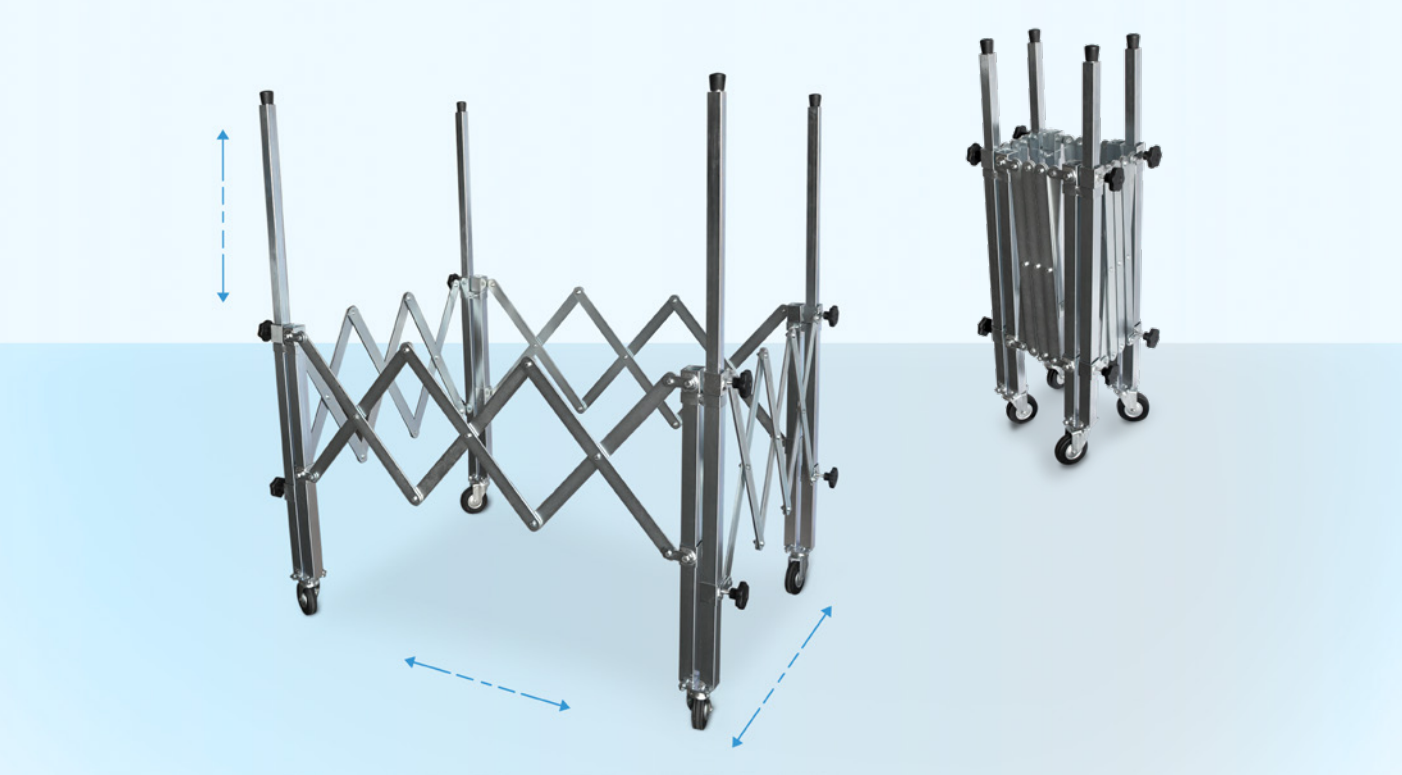

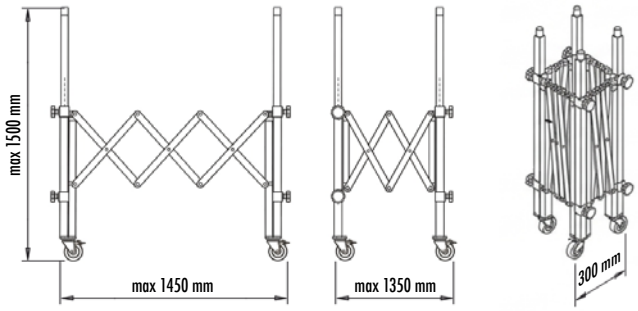

Art. 319
Carrello di appoggio, con doppio meccanismo a "fisarmonica" che permette di adattarlo a svariate dimensioni.
Grazie al meccanismo a fisarmonica in entrambi i lati, si adatta con facilità a paraurti e lamierati di grandi SUN o veicoli commerciali.

Support trolley, with double "accordion" mechanism allowing it to be adapted to various dimensions.
Thanks to the accordion mechanism on both sides, it easily adapts to bumpers and sheet metal of large SUN or commercial vehicles.

Caratteristiche tecniche Technical specifications		319
Materiale Row Material		ferro iron
Dimensioni max ingombro Max working dimensions	m^2	1,5
Dimensioni min ingombro Min working dimensions	mm	300x300
Massima apertura Maximum opening	mm	1350x1450
Regolazione altezza Height adjustment	mm	1500
Peso Weight	Kg	24